DETAIL STL PŘÍPOJKY (NIKA "OPZ")–napojení PE/PE:

BEZ MĚŘÍTKA

ŘEZ A–A :

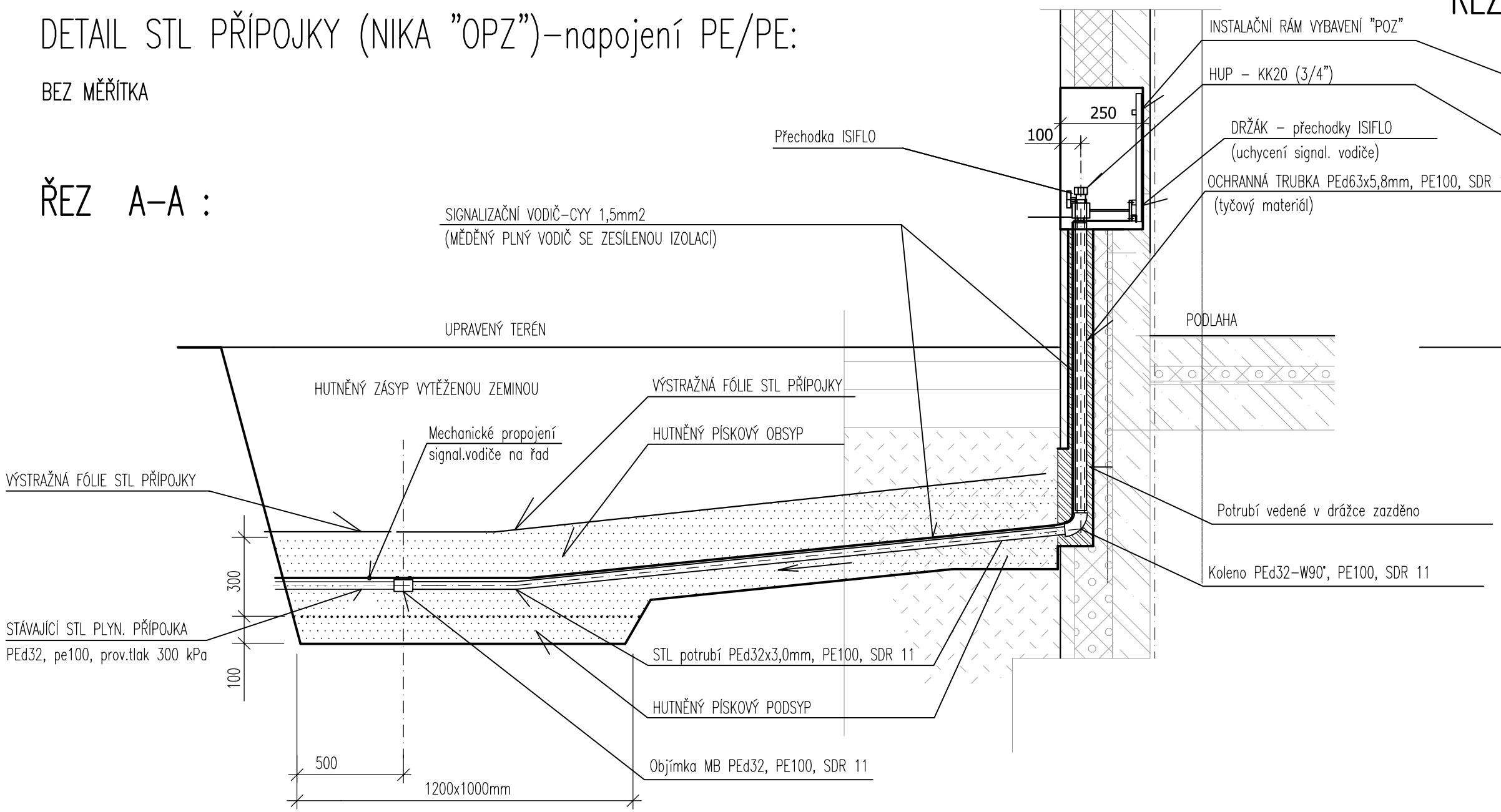

ŘEZ B–B :

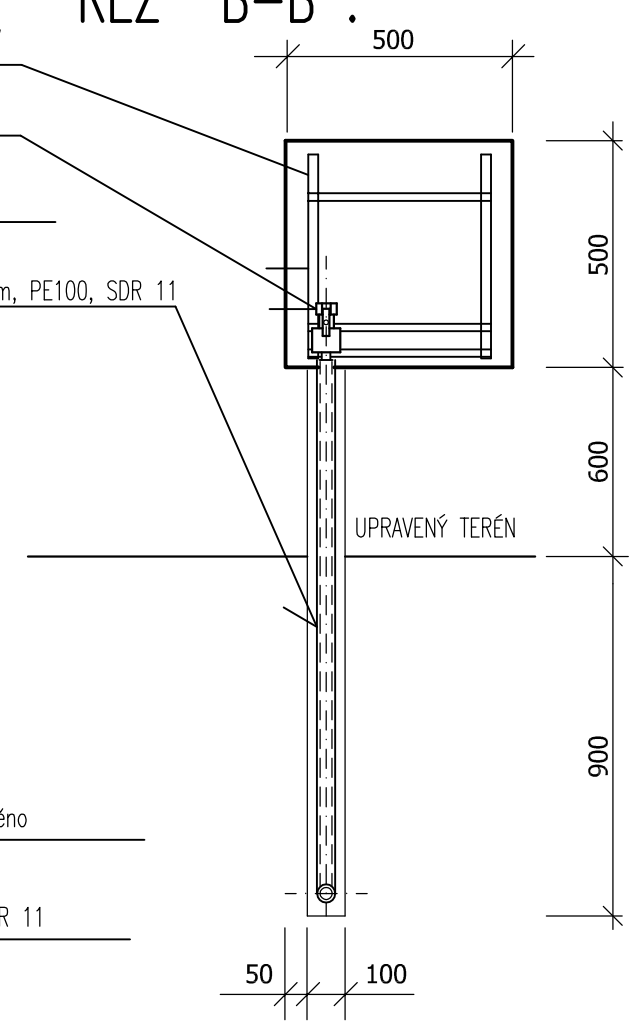

POZNÁMKA :

PROVEDENÍ ZEMNÍCH PRACÍ, DODÁVKY A MONTÁŽE POTRUBÍ, TLAKOVÉ ZKOUŠKY, PŘEDÁNÍ PLYNOVODU BUDE PROVEDENO V SOULADU S "TPG 702 01"

Dvířka 900/750mm z nehořlavého materiálu, ošetřená proti korozi, opatřená uzavíráním na univerzální klíč (například: čtyřhran). Dvířka musí být opatřena nápisem: "Hlavní uzávěr plynu (HUP)".

VYBAVENÍ NIKY "OPZ" – JE SOUČÁSTÍ PROJEKTOVÉ DOKUMENTACE PLYNOFIKACE OBJEKTU

SO 511 Přeložka plynovodu a přípojky

HLAVNÍ PROJEKTANT	ZODP. PROJEKTANT	VYPRACOVAL
VIAPROJEKT s.r.o. ING. R. MICHLÍK	ING. JIŘÍ PEŠEK	DAVID STANNER

sanit STUDIO s.r.o. technická projekční kancelář
Jižní 870, 500 03 HRADEC KRÁLOVÉ 3
Tel/fax: 495 407 617
e–mail: sanit.studio@hsc.cz

KRAJ:	Královéhradecký
INVESTOR:	Statutární město Hradec Králové
AKCE:	**Rekonstrukce chodníků a infrastruktury silnice III/29827 Malšova Lhota - Hradec Králové**
ODDÍL:	**C.3. Přeložka plynovodu a přípojky**
OBSAH:	**Detail STL přípojky - napojení OPZ**

ČÍS. ZAK.	63/12
SOUBOR	
DRUH PD	DSP + DZS
DATUM	06.2014
FORMÁT	2 x A4
MĚŘÍTKO	–––––
ČÍS. PŘÍLOHY	**C.3.8.**
SOUPRAVA	